Afzuigbuis
Extraction pipe
Absaugrohr
Conduite d'extraction
Tubo de succión
Tubo di estrazione

Installatieinstructies
Installation instructions
Einbauanleitung
Instructions d'installation
Instrucciones de instalación
Istruzioni per il montaggio

WTS78038B, WTS78038S

Hoofdafmetingen
Principal dimensions
Hauptabmessungen
Dimensions principales
Dimensiones principales
Dimensioni principali

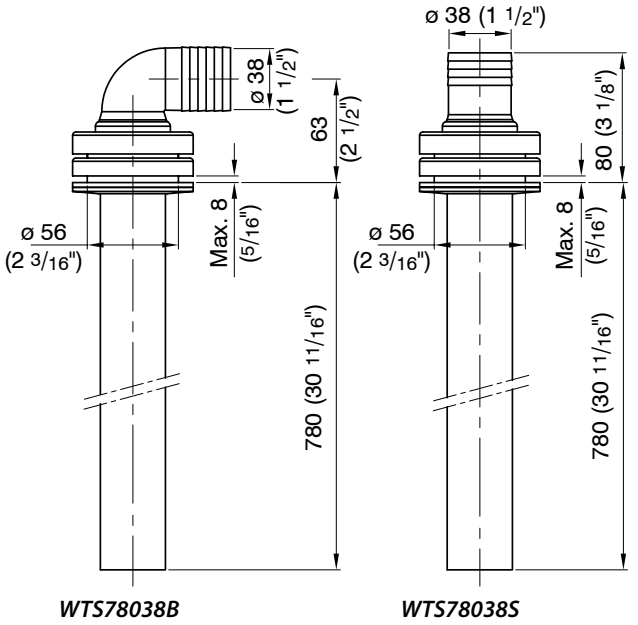

1

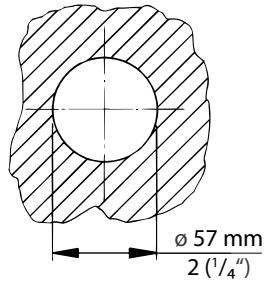

2

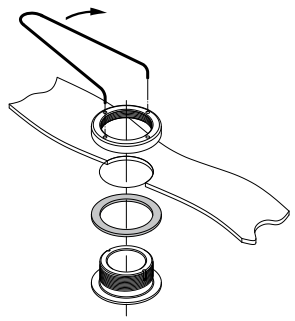

3

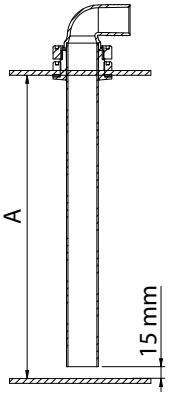

4

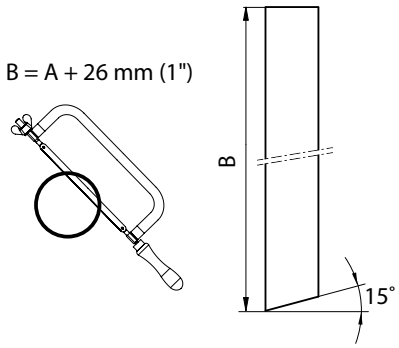

5

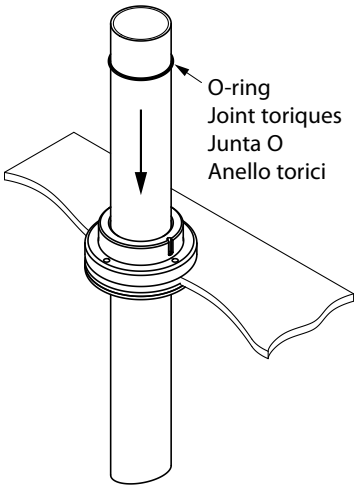

6

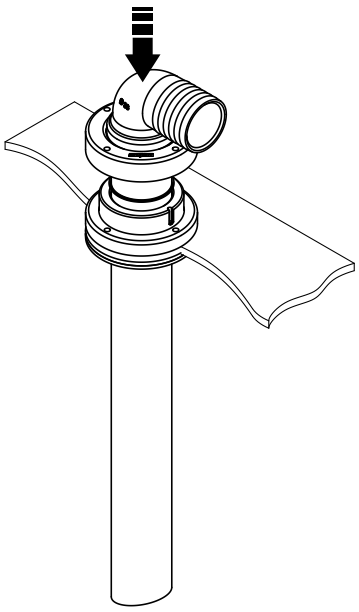

7

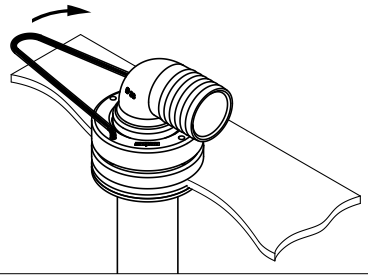

8

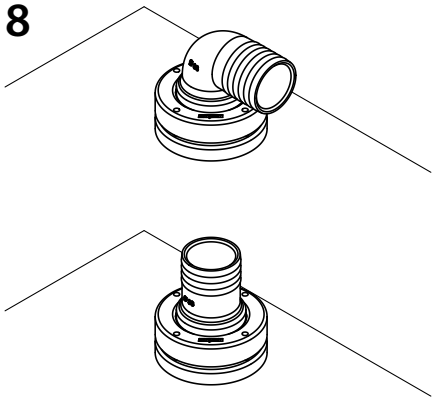

FOKKERSTRAAT 571 - 3125 BD SCHIEDAM - HOLLAND
TEL.: +31 (0)88 4884700 - sales@vetus.com - www.vetus.com

Printed in the Netherlands
110121.03 2023-09